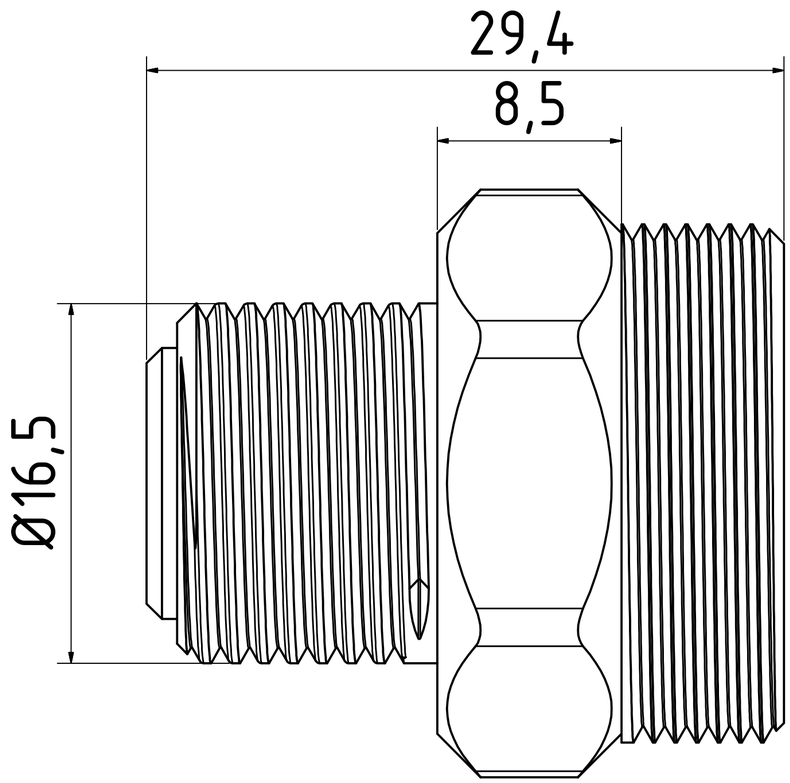


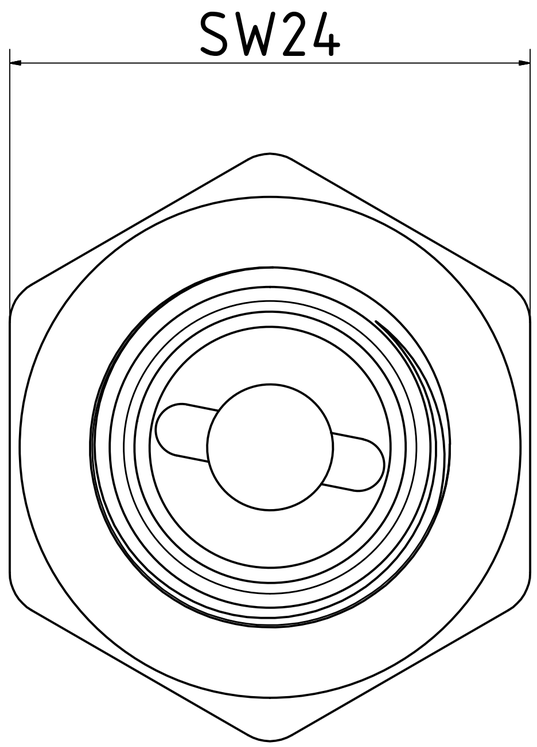


| | | | | | | |
|---|---|---|---|---|---|---|
| | | | | | Datum | Name |
| | | | | Gezeichnet | 20.10.2019 | Hirt-Line |
| | | | | Kontrolliert | | |
| | | | | Norm | | |
| Status | Änderungen | Datum | Name | | | |

Adapter

2-AD-RSV-38

1

A2